产品描述

LF-GLD055YE系列产品是一款55WLED隔离式恒流驱动电源，具有0-10V/PWM/RX三合一调光功能；额定工作输入电压范围为198-264Vac，输出电压25-42Vdc，输出电流1100-1300mA,分1100mA、1150mA、1200mA、1250mA、1300mA五个参数。

特点

- 防护等级IP20
- 适用于I类
- 隔离电源
- 金属铁壳欧规系列
- 无频闪、0-10V/PWM/RX三合一调光功能
- 五年质保（参照质保说明）

应用领域

- 三防灯照明
- 室内办公室照明
- 商业照明
- 家居照明

产品编号说明

LF-GLD055 YE xxxx H

- H代表高压输入
- xxxx代表输出电流（如1300代表1300mA）
- Y代表符合认证，E代表流水号
- 055代表输出功率55W
- G代表隔离,LD代表条形电源

电气特性

型号全称		LF-GLD055YExxxxH				
输出	输出电压	25-42Vdc				
	输出电流	1100mA	1150mA	1200mA	1250mA	1300mA
	频闪（波动深度）	＜1%				
	纹波电流	＜1%				
	电流精度	±5%				
	温度漂移	±10%				
	启动时间	<0.5S				
输入	输入电压	220-240Vac（极限输入电压：198-264Vac）				
	DC输入电压	310-340Vdc（极限输入电压：280-374Vdc）				
	输入频率	50/60Hz				
	输入电流	0.35A Max				
	功率因数	≥0.93		≥0.94		≥0.95
	总谐波失真	≤20%				
	效率	≥85%		≥86%		≥87%
	浪涌电流	≤40A&150uS@230Vac				
	断路器带载数量	断路器型号	B10	C10	B16	C16
		数量（PCS）	12	20	20	34
	漏电流	＜0.7mA				
	待机功耗	≤0.5W（DIM OFF）				
保护特性	开路保护	＜55V				
	短路保护	打嗝模式 (自恢复)				
环境描述	工作温度	-30℃ - +50℃				
	工作湿度	20-90%RH (无凝露)				
	存储温度/湿度	-40℃ - 80℃ （Ⅰ类环境 6个月）；10-90%RH (无凝露)				
	大气压强	86-106KPa				
安全与电磁兼容	认证	CE、CB、RCM、CCC				
	耐压	I/P-O/P：3.75kV /5mA /60S				
	绝缘阻抗	I/P-O/P：>100MΩ@500VDC				
	安规标准	EN 61347-2-13:2014/A1:2017，EN 61347-1:2015，EN 62493:2015				
	电磁发射	EN55015，EN61000-3-2，EN61000-3-3				
	电磁抗干扰	EN61000-4-2,3,4,5(雷击L-N:1KV,L/N-PG:2KV),6,11				
其它	IP等级说明	IP20				
	RoHS	RoHS 2.0 （EU）2015/863				
	质保说明	5年 (tc＜88℃)				
说明	1、建议客户在灯具供电回路中安装过欠压保护与浪涌保护装置，以确保用电安全. . 2、电源作为整灯灯具中的一个零部件与终端设备结合使用，因EMC性能受LED灯具及走线的影响，终端设备制造商需对整套装置重新进行EMC确认. 4、断路器配置数量测试条件与浪涌电流测试条件一致。 5、如未特别说明以上参数均是在环境温度25℃，湿度50%，100%负载，输入电压230VAC条件下测试的结果。					

产品特性曲线

■ 功率因数特性曲线

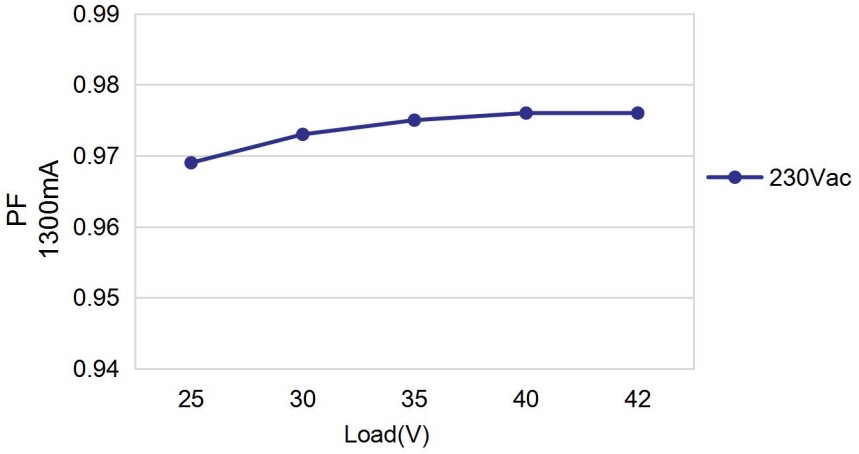

■ 效率曲线

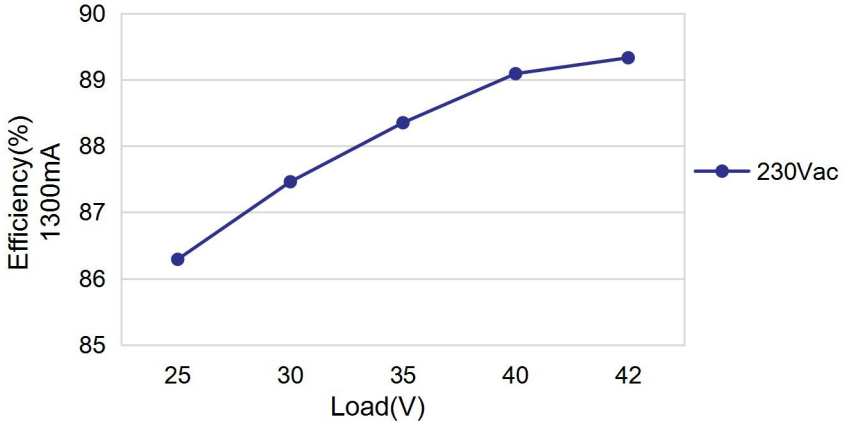

■ 寿命曲线

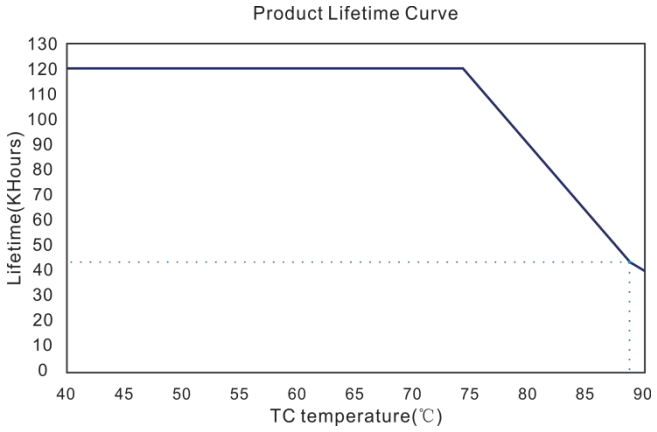

调光操作说明

■ 产品端子定义

INPUT

AC-L（灰色端子）	交流火线输入端
AC-L（灰色端子）	交流火线输入端
AC-N（灰色端子）	交流零线输入端
AC-N（灰色端子）	交流零线输入端
⏚ （灰色端子）	接地端

OUTPUT

LED+（红色端子）	电源输出+端
LED-（黑色端子）	电源输出-端
DIM+（黑色端子）	0-10V/PWM/RX调光端
DIM-（绿色端子）	

■ 0-10V、PWM、RX调光操作

- 0-10V、PWM、Rx信号接于DIM端口
- 0-10V输入电压小于0.3±0.1V为关灯，大于0.5±0.1V为开灯
- 0.5-10V最小调光深度为10%
- PMW调光深度为10%
- PWM兼容信号要求：400-3000(Hz),幅值：10(V)
- RX调光深度为10%
- DIM+/-悬空：100%额定电流

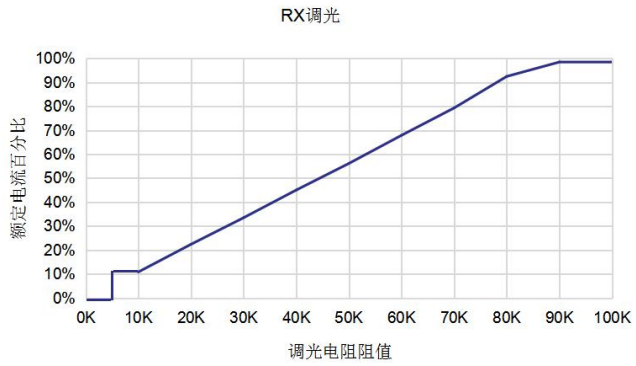

结构尺寸（单位：mm）

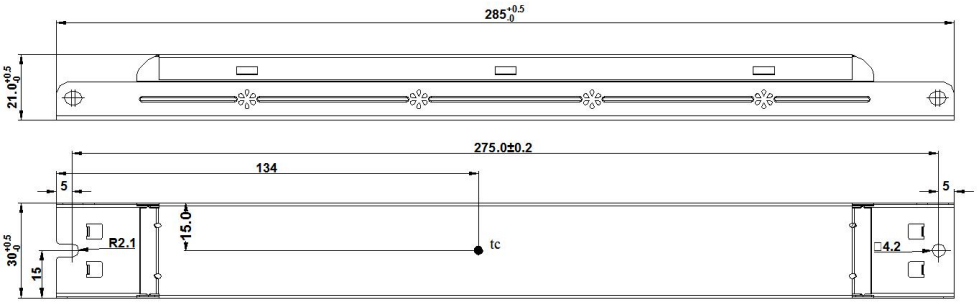

包装规格

型号	LF-GLD055YExxxxH
包装箱尺寸	385×285×210mm（L×W×H）
数量	7个/层；6 层/箱；42 个/箱
重量	0.22kg /个; 9.56kg/箱

运输和贮存

1.运输

产品适用车、船、飞机交通运输工具运输。

在运输中，应有遮蓬、防晒，并保持文明装卸，不应有剧烈振动、撞击等。

2.贮存

贮存符合I类环境的规定。贮存期限超过6个月的产品建议重新检验，合格后方可使用。

注意事项

- ★ 使用本产品时请按照规范进行使用，超出本产品使用条件使用可能会发生故障。
- ★ 使用未经过认证要求的灯具或不兼容的灯具，可能引发火灾或者其他危险。
- ★ 人为损坏、超出本产品使用条件、非原厂改动不属于保修范围。

注：规格书中内容最终解释权归深圳莱福德科技股份有限公司所有。